KITA SANGYO

「サケびん口」対応キャップ

JST × AZK = jZK

開けやすい！ユニバーサルデザイン

■外栓はAZKのデザインを踏襲し、中栓のツバ厚を厚くしたもの。
■外栓はアルミ冠頭にくらべて開封時に安心感がある。中栓も厚みがあって開けやすい。ユニバーサルデザイン。
■「びん燗」対応仕様を選択できます。
■独特の印象的なスタイルで、プレミアム商品・輸出商品にお勧めします。

jZK をご採用いただいた商品事例

安心感のある、ZKシリーズの開封方式

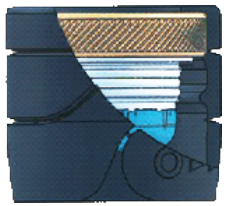

ツバが厚くて開けやすいTトップ栓

ISO 9001 VER.2008 大阪・奈良・東京

JST 120904-130209-140225-AZK170512-180106-0301-jZK190215-230220/tk

KITA SANGYO

「サケびん口」対応キャップ

JST × AZK = jZK

ユニバーサルデザイン
開けやすい！

■ **JST**：JSTはJapan Sake Trad。「サケびん口規格」のための、清酒・焼酎のキャップ。「ツバ（トップ）」部分に厚みがあり、豪華で開けやすい。開封方法は、伝統的なサケキャップ（冠頭・替栓）と同じ。

■ **JST**：海外市場でプレミアム・サケを求めるお客様は「PP（スクリュー）キャップはチープだ、伝統的なサケキャップ（冠頭・替栓）がいい」という方が多いのです。しかし、日本の替栓は「ウイスキーやブランデーのTトップ栓にくらべて開けにくい」という声があります。JSTは、伝統的でありながら開け易いキャップです。国内市場でも、高齢化とともに、あるいは、親指で替栓のツバを押し上げる習慣のない人には、従来の替栓は開けやすくはない栓となりつつあります。 JSTは、ユニバーサルデザインのキャップです。

■ **AZK**：アルミ製の冠頭に代わるキャップとして2014年に上市。現在100社以上で採用されています。プッシュイン方式でキャッピング設備対応も簡単。斬新なデザイン、開封時のけがのリスクも少ない。輸出商品にも多く採用されています。

■ **jZK**：JSTに適合するAZKを新開発。2019年から「jZK」という商品名を採用しました。

JST

BPAフリー*

- 「蔵元封緘」の刻印の汎用品を準備しています。
- 「白」「黒（ポリ栓も黒）」「金」の3種類です。

ツバが厚くて開けやすい＝ウイスキーやブランデーと同じ、世界スタンダードのTトップ栓（天面は凹段、刻印可能）

NEW!

jZK

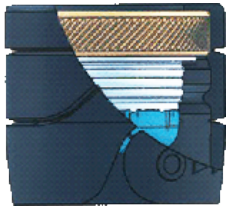

- **JST** に適合する **AZK** を新発売。
- **AZK** は新開封感の「プチプチ」採用。
- 海外マーケット向け商品に最適。

ISO 9001 VER.2008 大阪・奈良・東京

＊本資料で「BPAフリー」とは「意図的添加がない」という意味で使用しています。

KITA SANGYO

「サケびん口」対応キャップ

びんかん JST × びんかん AZK = jZK-binkan

ユニバーサルデザイン 開けやすい！

■外観は JST×AZK = jZK と同じですが、びんかん JST を内蔵。

■ びんかん JST は、ポリ栓内部にアルミパーツを内蔵することで、画期的なびん燗処理対応適性をもっています。また、びん燗処理をしない場合でも、通常に開封できます。

■ びんかん AZK は、通常の AZK と外観は同じですが、びん燗処理の熱と内圧上昇に耐える構造、材質を採用しています。

■ jZK-binkan は、びん燗処理を行うプレミアム商品に最適です。

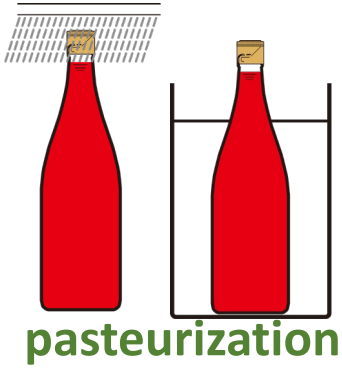

びんかん JST

BPAフリー*

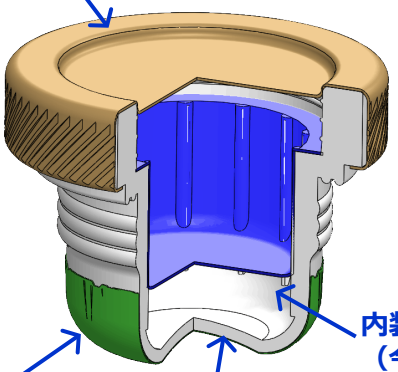

＊本資料で「BPAフリー」とは「意図的添加がない」という意味で使用しています。

ISO 9001 VER.2008 大阪・奈良・東京